Elia Studio Shine Wood

freistehendes Standsystem

Elia Studio Shine Wood ist ein freistehendes Standsystem, welches sich besonders durch sein einzigartiges „Staffelei-Design“ auszeichnet.

Es eignet sich für Bildschirme mit einer Bildschirmdiagonale von 40 - 70“ | 102 - 178 cm.

Die VESA-Norm wird dabei von min. 200 x 200 mm bis max. 600 x 400 mm unterstützt.

Ein montageseitiger Höhenausgleich sorgt für eine optimal ausgerichtete Endposition.

Die Kabelführung erfolgt mittels Kabelclips rückseitig entlang der konischen Standfüsse.

Die integrierte LED-Ambientebeleuchtung kann mittels der handlichen Fernbedienung in vielseitigen Lichtstimmungen eingestellt werden.

Die Kombination aus hochwertigem Oberflächenfinish in dunkelgrau und den Design-Standfüssen in edlem, dunklem Holz sorgen für einen zeitlosen Look.

Die maximale Traglast beträgt 40 kg.

Die inkludierte Seilsicherung kann optional als Zusatzkippsicherung zur Wand verwendet werden.

Als Alternative ist das Standsystem auch in einem hochwertigen, dunkelgrauen Design erhältlich.

- Elia Studio Shine Grey (Art.-Nr.: 8228)

Technische Änderungen vorbehalten

Elia Studio Shine Wood

freistehendes Standsystem

- geeignet für Bildschirme von 40 - 70“ | 102 - 178 cm
- inkl. VESA-Aufnahme
  min. 200 x 200 mm bis max. 600 x 400 mm
- mit LED-Ambientebeleuchtung
- Lichtstimmung vielseitig einstellbar
- handliche Fernbedienung
- montageseitiger Höhenausgleich
- Kabelführung mittels Kabelclips
- inkl. optionaler Seilsicherung
  (Zusatzkippsicherung zur Wand)
- 40 g max. Traglast
- hochwertiges Oberflächenfinish in einer Kombination aus dunkelgrau und edlem, dunklen Holz
- einzigartiges „Staffelei-Design“

max. VESA 600 x 400 mm

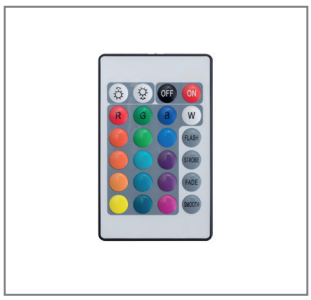

Lichtstimmung vielseitig einstellbar

einzigartiges „Staffelei-Design“

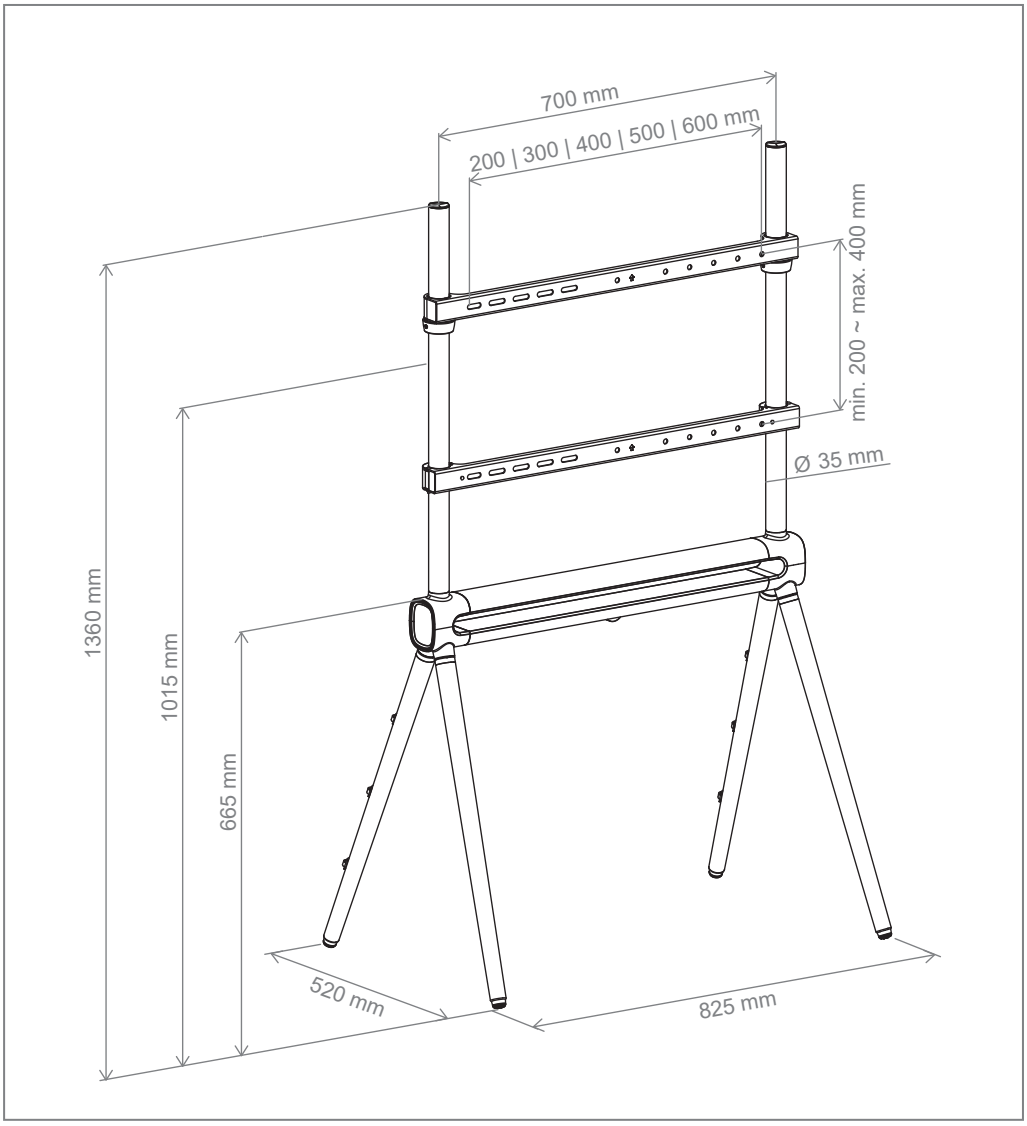

Technische Änderungen vorbehalten